敷鉄板

■仕様・寸法

記　　号	A　　mm	B　　(尺)	C　　(尺)	重　量 (kg)
T－36	19	3	6	249
T－48	19	4	8	443
T－510	22	5	10	802

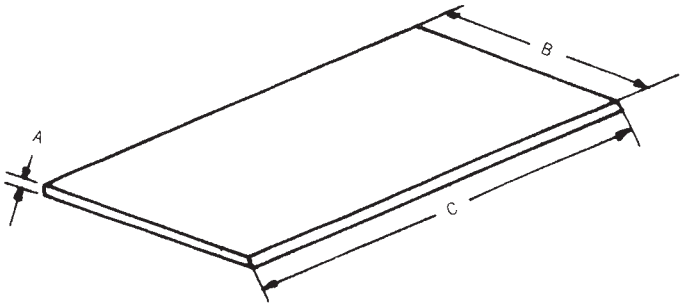

●施　工　例

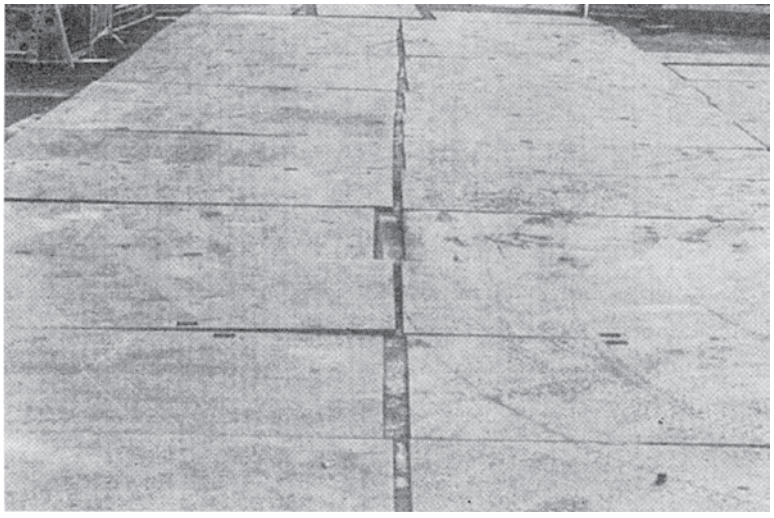
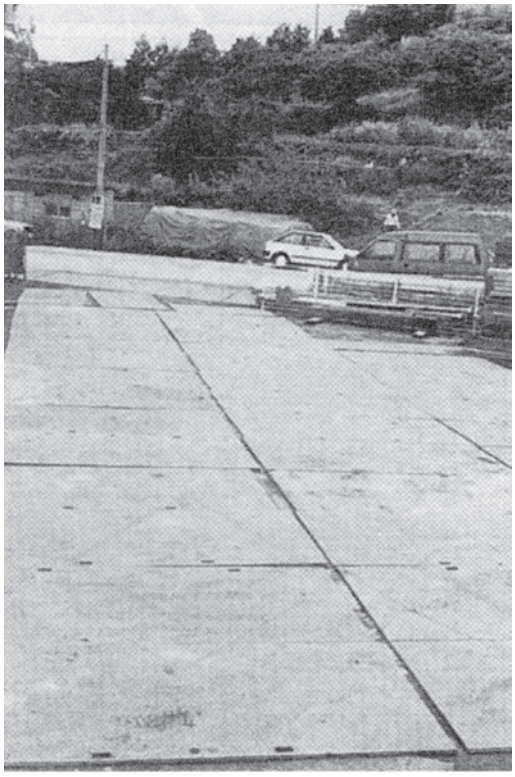
●施　工　例